# POZ. 1 (x6)
## MOCOWANIE KOLUMNY

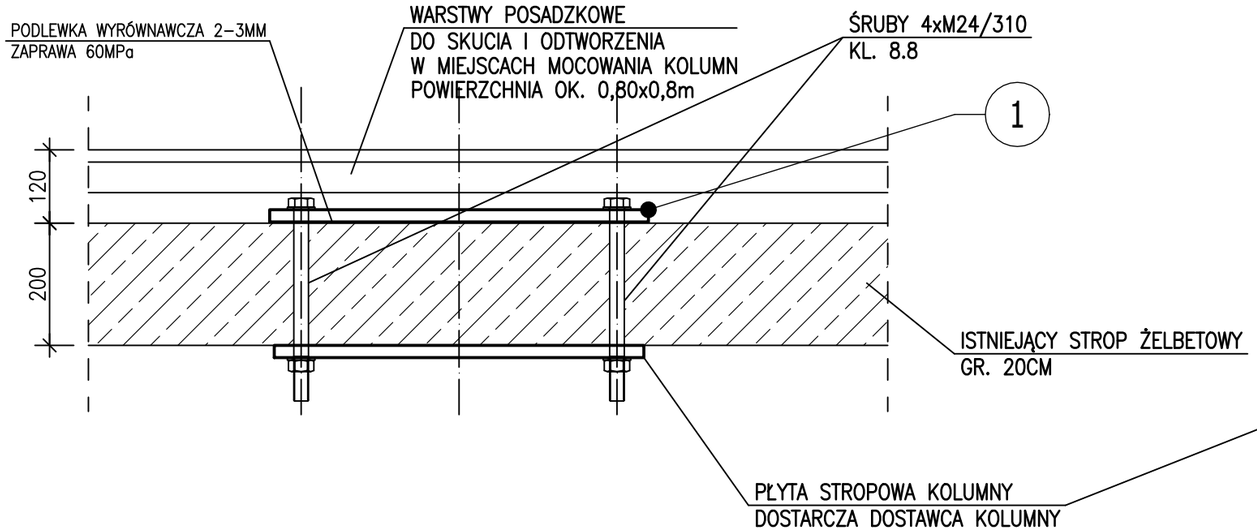


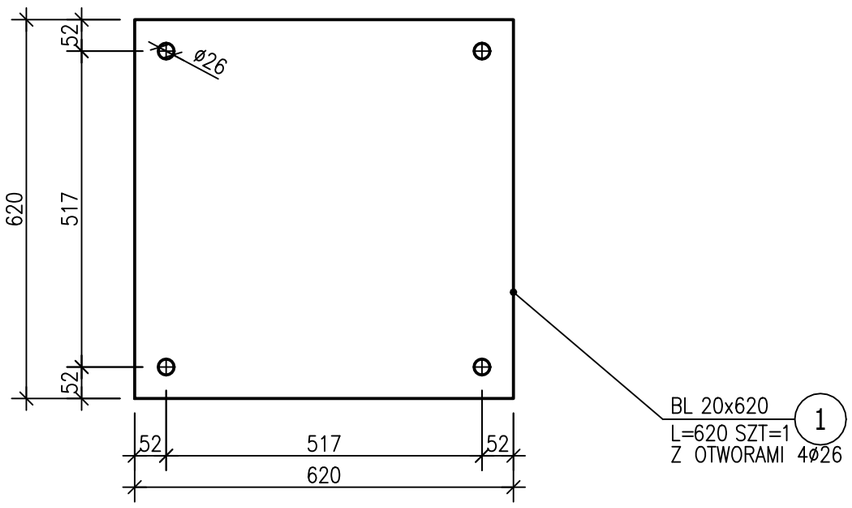


# Płyta stropowa kolumny
## WYMIARY

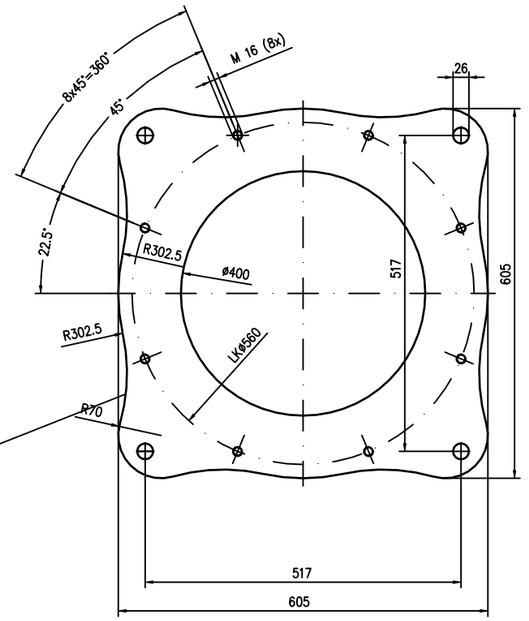


UWAGI

1. Projektowane elementy obiektów i infrastruktury technicznej znajdujące się na rysunkach, a niemające odniesienia w części opisowej i znajdujące się w części opisowej, a nieznajdujące odniesienia na rysunkach, należy traktować jako całość opracowania.
2. Wszelkie prace należy prowadzić zgodnie z zasadami sztuki budowlanej, szczegółowymi zaleceniami polskich przepisów budowlanych i norm branżowych, atestów, certyfikatów i dopuszczeń do stosowania oraz według zaleceń i zgodnie z technologiami producentów wszelkich wyrobów i systemów budowlanych stosowanych w realizacji projektu.
3. Nie należy odmierzać wymiarów z rysunku, ani używać go jako szablonu.
4. Przed przystąpieniem do prac budowlanych wszystkie wymiary należy sprawdzić w naturze. W przypadku stwierdzenia niezgodności należy zwrócić się do Projektanta.
5. Niniejsza dokumentacja stanowi część opracowania wielobranżowego. Dokumentację wielobranżową należy rozpatrywać jako całość.
6. Nie należy prowadzić robót w oparciu o dokumentację jednej branży bez sprawdzenia ich odniesień do architektury i pozostałych branż. Ewentualne wątpliwości lub wady koordynacyjne należy przedstawić nadzorowi autorskiemu przed przystąpieniem do wykonywania robót.
7. W przypadku rozbieżności wymiarowych pomiędzy rysunkami szczegółowych rozwiązań projektowych elementu, a całością projektowanego elementu, podstawą wymiarowania są rysunki rysunki szczegółowe.
8. Przed rozpoczęciem prac budowlanych elementów wprowadzonych przez Wykonawcę prac budowlanych, zobowiązany jest on wykonać rysunki warsztatowe na podstawie rysunków z danego zakresu projektu, a następnie uzyskać akceptację Inwestora i Projektanta do ich wprowadzenia. Wszelkie wątpliwości i korekty wynikające ze specyfiki produkcji i wykonania elementów należy omówić z Inwestorem i Projektantem. Wykonawca prac budowlanych ponosi odpowiedzialność za przyjęte w dokumentacji warsztatowej rozwiązania szczegółowe.
9. Wszelkie propozycje rozwiązań zamiennych należy uzgodnić z Projektantem, a następnie uzyskać akceptację Inwestora dla ich wprowadzenia.
10. W zakresie wyspecyfikowanych robót należy uwzględnić całość prac związanych z ich wykonaniem niezbędnych z punktu widzenia sztuki budowlanej, dających gwarancję ich prawidłowego wykonania, nawet jeśli nie zostały one szczegółowo przedstawione dokumentacji.
11. Szczegółowe rozwiązania i zestawienia elementów branżowych, wskazane zostały w częściach projektowych właściwych branż budowlanych.

## ZESTAWIENIE STALI

| POZ. | NR ELEMENTU | NAZWA ELEMENTU | DŁUGOŚĆ [mm] | GATUNEK STALI | LICZBA SZTUK | LICZBA x POZ | LICZBA RAZEM | DŁ. RAZEM [m] | MASA JEDN [kg/m] | MASA 1 ELEM [kg] | MASA RAZEM [kg] | POLE JEDN [m2/m] | POLE 1 ELEM [m2] | POLE RAZEM [m2] | UWAGI |
|---|---|---|---|---|---|---|---|---|---|---|---|---|---|---|---|
| 1 | 1 | BL 20x620 | 620 | S235J0 | 1 | 6 | 6 | 3.72 | 97.34 | 60.35 | 362.10 | 1.28 | 0.79 | 4.74 | |
| OGÓŁEM | | | | | | | | | | | 362.1 | | | 4.74 | |
| NADDATEK NA SPOINY: 1.8% | | | | | | | | | | | 6.52 | | | 0.09 | |
| NADDATEK NA NIERÓWNOŚCI: 3% | | | | | | | | | | | 10.86 | | | 0.14 | |
| NADDATEK NA ELEM. DODATK.: 3% | | | | | | | | | | | 10.86 | | | 0.14 | |
| RAZEM: | | | | | | | | | | | 390.34 | | | 5.11 | |

STAL S235JR

UWAGI WG OPISU TECHNICZNEGO

| | |
|---|---|
| INWESTOR | **10 Wojskowy Szpital Kliniczny z Polikliniką Samodzielny Publiczny Zakład Opieki Zdrowotnej ul. Powstańców Warszawy 5, 85-681 Bydgoszcz** |
| GEN. PROJ. | see. architecture |
| | see. sp. z o. o., nip: 7773237073<br>ul. Zdobywców Monte Cassino 37/3, 61-695 Poznań<br>biuro@seearchitecture.eu, www.seearchitecture.eu<br>+48 796 241 645, +48 605 976 505 |
| | **KONSTRUKCJA** |
| PROJ. GŁ. | mgr inż. Marcin Gzieło — WKP/0181/PWOK/05 |
| PROJ. SPR. | mgr inż. Dariusz Siwczak — WKP/0015/POOK/16 |
| ZESPÓŁ PROJ. | |
| INWESTYCJA | **Montaż instalacji gazów medycznych oraz montaż kolumn medycznych w ramach zadania pn. „Przebudowa pomieszczeń na potrzeby Oddziału Klinicznego Kardiochirurgii, piętro I, bud. nr 4a, 4, 5a"** |
| FAZA | Projekt techniczny |
| BRANŻA | Konstrukcja |
| NAZWA RYS. | **POZ.1 MOCOWANIE KOLUMN** — NR **K02** |
| SKALA | 1:10 — DATA Poznań, 16.12.2024 |

BIK–ZELBET
BIK–STAL
BIK–BASE